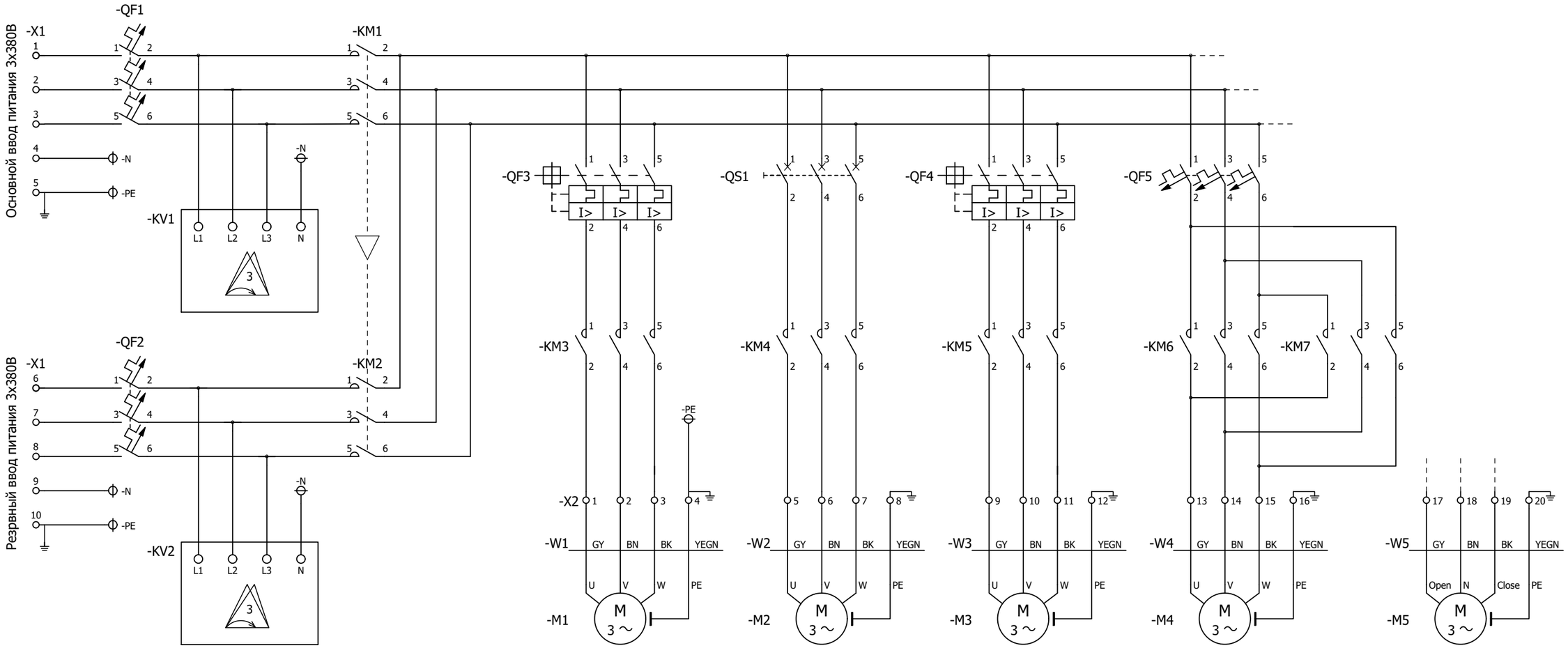

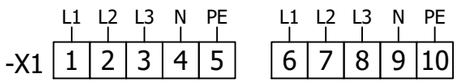

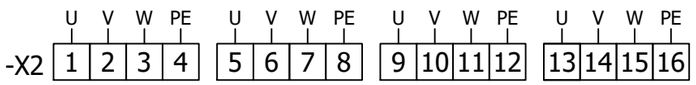

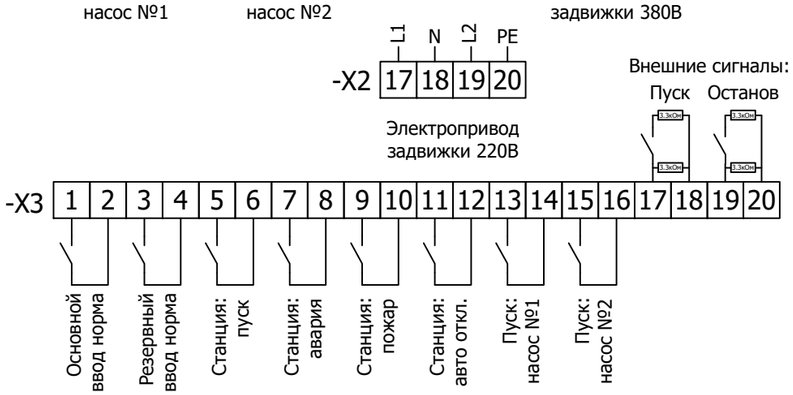

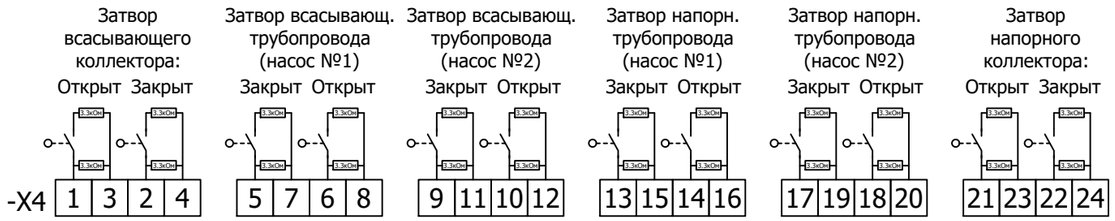

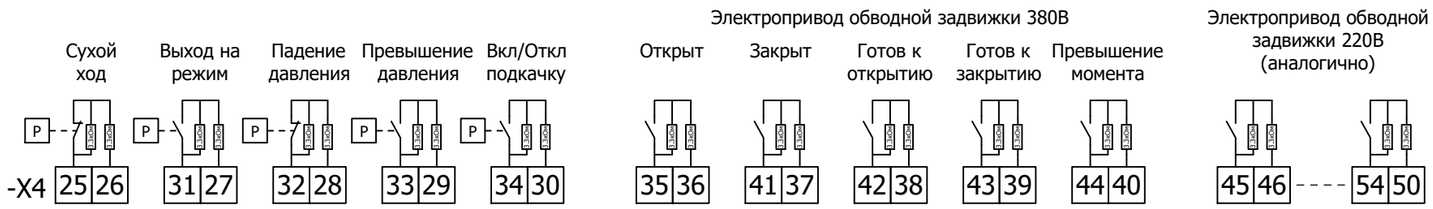

					Схема внешних подключений АУПТ (S) (2 насоса, 2 задвижки)
Ред.	Листов	№ докум	Подп	Дата	Лист

Согласовано

Взам. инв. №

Подпись и дата

Инв. № подл.